NOTICE D'UTILISATION

MIBO-PEKT-116001

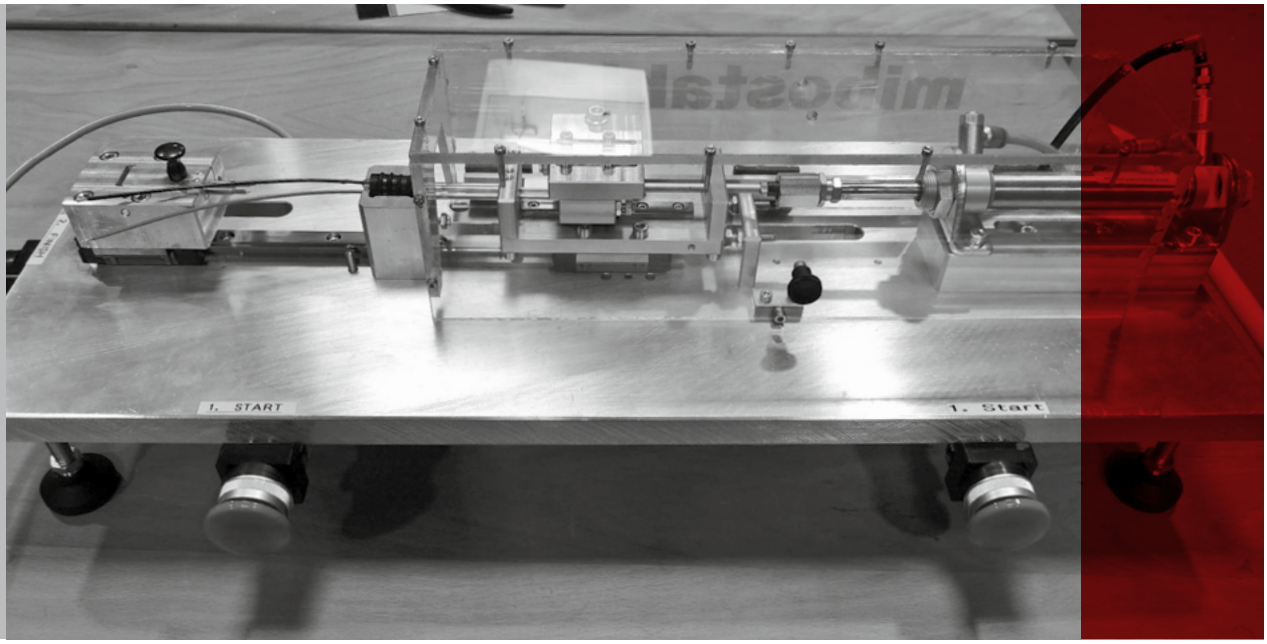

MIBOstahl®
made in germany

CONTENU

03 DÉCLARATION DE CONFORMITÉ
04 CONSIGNES DE SÉCURITÉ
04 CONSIGNES GÉNÉRALES
05 CONSIGNES DE SÉCURITÉ GÉNÉRALES
05 MODE DE FONCTIONNEMENT NON AUTORISÉ
06 MISE AU REBUT
06 TRANSPORT
06 MISE EN ŒUVRE ET UTILISATION CONFORME
07 CARACTÉRISTIQUES TECHNIQUES
07 SCHÉMA DE CONNEXIONS
08 DESSIN TECHNIQUE
09 LISTE DES PIÈCES DE RECHANGE
10 PRÉVENTION DES RISQUES
10 MISE EN SERVICE
10 MAINTENANCE
11 DYSFONCTIONNEMENTS ÉVENTUELS

DÉCLARATION DE CONFORMITÉ

Nous déclarons par la présente que la conception de la machine de montage décrite en première page est conforme à toutes les exigences fondamentales en vigueur relatives à la santé et la sécurité.

SZI
DIN EN ISO 9001:2015
zertifiziert

DIRECTIVES CE

Directive machines CE (2006/42/CE)

NORMES HARMONISÉES

Norme	Édition	Description
DIN EN ISO 12100:2011	03.2011	Sécurité des machines Principes généraux de conception
DIN EN 349:1993+A1	09.2008	Sécurité des machines - Écartements minimaux pour prévenir les risques d'écrasement de parties du corps humain
DIN EN 14120	05.2016	Sécurité des machines - Protecteurs – Prescriptions générales pour la conception et la construction des protecteurs fixes et mobiles
DIN EN ISO 13849-1	06.2016	Sécurité des machines - Parties des systèmes de commande relatives à la sécurité – Partie 1 : Principes généraux de conception
DIN 4844-1	06.2012	Symboles graphiques - Couleurs de sécurité et signaux de sécurité – Partie 1 : Distances d'observation et exigences colorimétriques et photométriques
DIN 4844-2:2012-06	12.2012	Symboles graphiques - Couleurs de sécurité et signaux de sécurité – Partie 2 : Signaux de sécurité enregistrés
DIN EN 61310-3	09.2008	Sécurité des machines - Indication, marquage et manœuvre – Partie 3 : Exigences sur la position et le fonctionnement des organes de commande (CEI 61310-3:2007)
DIN EN 1005-2:2009-05	05.2009	Sécurité des machines - Performance physique humaine – Partie 2 : Manutention manuelle de machines et d'éléments de machines
DIN EN ISO 4414	04.2011	Technique des fluides – Règles et exigences générales de sécurité des installations pneumatiques et leurs composants
DIN EN 574	12.2008	Sécurité des machines - Dispositifs de commande bimanuelle - Aspects fonctionnels - Principes de conception
DIN EN 1037:2008-11	08.2011	Sécurité des machines - Prévention de la mise en marche intempestive

Axel Giershausen | Direction

N° : mibo-PEKT-116001

Les documents techniques et la documentation doivent être obtenus auprès de Mibostahl.

CONSIGNES DE SÉCURITÉ

Portez des vêtements de travail appropriés !

Attention, risque d'écrasement !

Les travaux de maintenance et d'entretien doivent être en principe effectués hors pression !

CONSIGNES GÉNÉRALES

L'appareil est une unité de montage permettant d'insérer des câbles dans un passe-fils dans la spécification Scania 1512156.

L'unité de montage a été conçue selon l'état de la technique et les règles de sécurité reconnues et a été soumise à un test fonctionnel dans nos services.
Son utilisation peut toutefois présenter des risques pour la santé de l'utilisateur ou de tiers, ou endommager l'unité de montage et autres biens matériels.

Toutes les personnes impliquées dans l'installation, la mise en service, l'exploitation et la maintenance de l'unité de montage doivent lire attentivement les instructions suivantes.

Votre sécurité est en jeu !

CONSIGNES DE SÉCURITÉ GÉNÉRALES

- Les employés doivent être instruits sur la sécurité au travail
- Les employés doivent être formés pour manipuler de l'unité de montage
- Lorsqu'elle n'est pas utilisée, l'unité de montage doit toujours être mise hors pression
- Les travaux de maintenance et d'entretien doivent être effectués lorsque la machine est hors pression. L'unité peut être considérée comme hors pression deux minutes après la déconnexion du réseau d'air comprimé
- Un fonctionnement de l'unité de montage sans sécurité de rupture n'est pas autorisé
- Pendant les travaux d'installation, de montage et de démontage, utiliser uniquement les moyens de transport et les outils suffisamment dimensionnés pour supporter les charges prévues
- Lors du transport de l'unité de montage, porter impérativement des chaussures de sécurité
- L'utilisation de l'unité de montage pour les processus d'assemblage n'est autorisée que lorsque le capot de protection est verrouillé
- Le pontage ou la mise hors service de la commande bimanuelle n'est pas autorisé
- L'unité de montage ne peut être utilisée pour la pose de câbles et de passe-fils que conformément au dessin Scania 1512156
- Des dispositions doivent être prises pour un éclairage suffisant conforme à l'ordonnance sur les lieux de travail concernant les activités de montage
- Tenir compte des panneaux de signalement installés

MODE DE FONCTIONNEMENT NON AUTORISÉ

- Il ne doit y avoir aucune pièce dans la zone fonctionnelle qui ne soit pas conforme au dessin Scania 1512156

MISE AU REBUT

- Tous les matériaux utilisés sont sans risque selon le règlement REACH
- Les métaux peuvent être mis au rebut à la décharge
- Les plastiques peuvent rejoindre les déchets résiduels

TRANSPORT

- Lors du transport, assurez-vous que le couvercle des composants pneumatiques est monté sur la partie inférieure de l'unité de montage
- Avant le transport, l'unité de montage doit être déconnectée du réseau d'air comprimé pour garantir qu'elle est hors pression
- Pendant le transport, les pièces mobiles doivent être sécurisées pour éviter tout glissement
- Après chaque transport, contrôler l'unité de montage pour vérifier l'absence de tout dommage

MISE EN ŒUVRE ET UTILISATION CONFORME

- L'unité de montage ne peut être utilisée pour la pose de câbles et de passe-fils que conformément au dessin Scania 1512156
- Nous déclinons toute responsabilité si vous utilisez des diamètres de câble autres que ceux fournis

CARACTÉRISTIQUES TECHNIQUES

- Poids : 18 kg
- Dimension L/l/H : 700 x 280 x 240
- Air comprimé ISO 8573-1, max. 8 bars

SCHÉMA DE CONNEXIONS

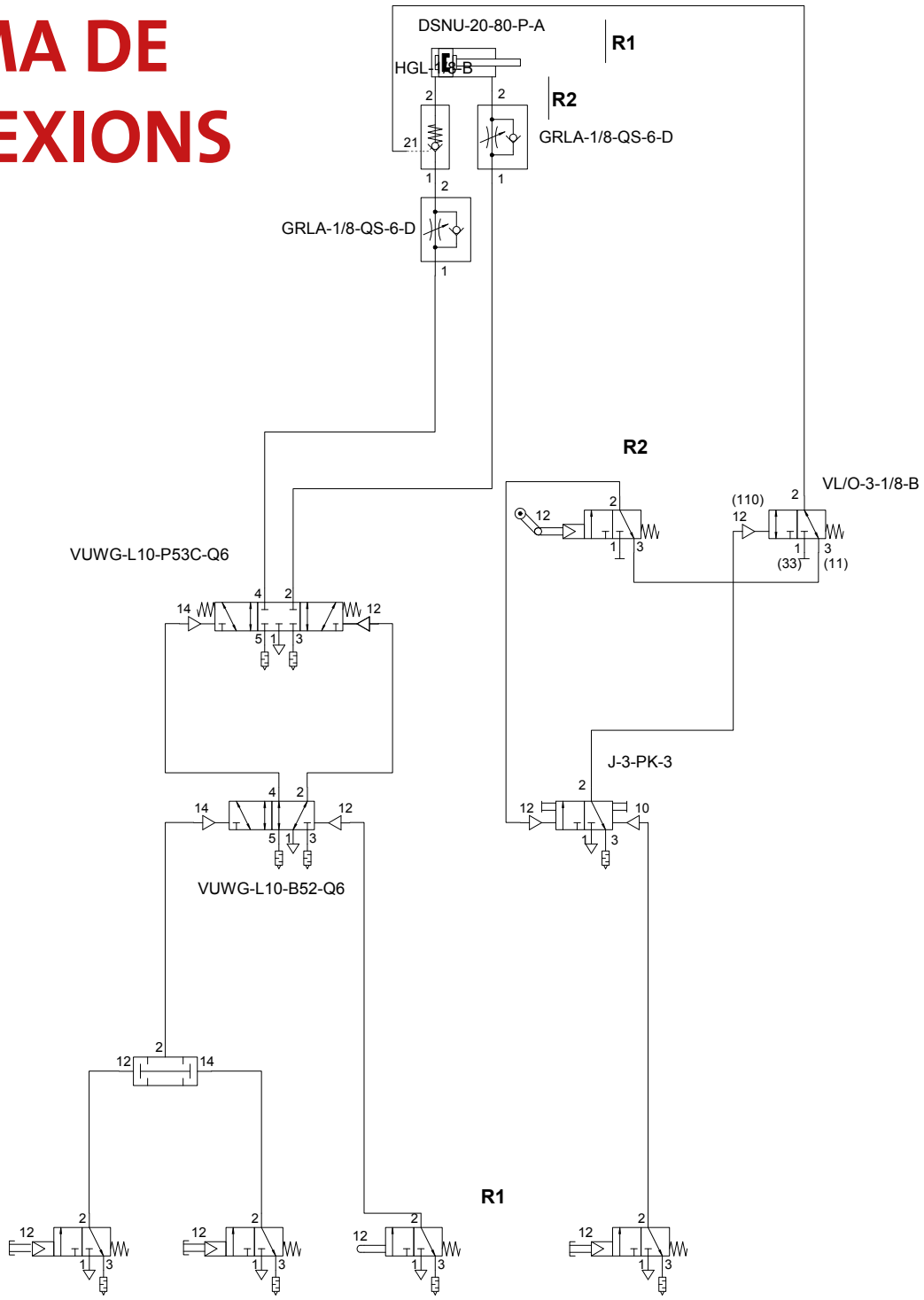

MIBO-PEKT-116001

MIBOstahl®
made in germany

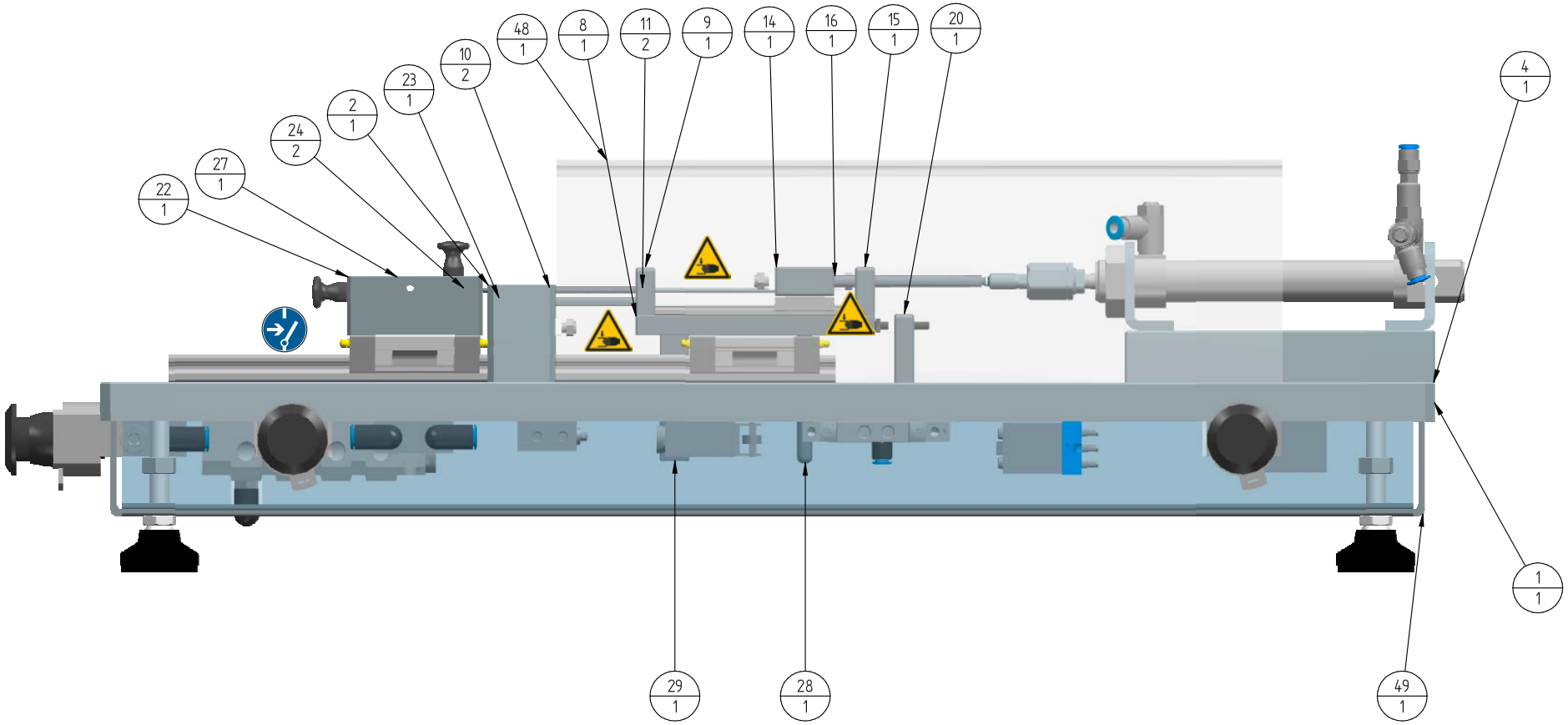

LISTE DES PIÈCES DE RECHANGE

MIBO-PEKT-116001

Repère	Nom du fichier (sans extension)	Quantité
1	Plaque de base	1
2	Montage logement du passe-fils	1
4	Entretoise	1
8	Douille de guidage du support	1
9	Attache de douille	1
10	Douille de guidage position fermée	2
11	Âme	2
14	Support d'âme	1
15	Plaque de butée	1
16	Tirant de pression	1
20	Aimant de la plaque de butée	1
22	Contre-palier	1
23	Boulon de contre-pression	1
24	Broches de positionnement	2
27	Logement du passe-fils	1
28	Palpeur	1
29	Bras de palpage	1
48	Couvercle de sécurité	1
49	Recouvrement de flexible	1

PRÉVENTION DES RISQUES

- Couvercle de protection sur la course du cylindre à air comprimé
- Commande bimanuelle selon type I
- Plaque de protection inférieure pour protéger les tuyaux d'air comprimé pendant le transport
- Sécurité de rupture de lyre

MISE EN SERVICE

- Lors de la connexion au réseau d'air comprimé, aucun corps étranger ne doit se trouver dans la zone fonctionnelle
- L'installation doit être posée sur une surface plane et antidérapante
- Avant la mise en service, le bon fonctionnement de tous les couvercles, serrures et dispositifs de sécurité doit être vérifié
- Veiller à ce que l'air comprimé utilisé soit conforme aux exigences de la norme ISO 8573-1 catégorie 7:4:4

MAINTENANCE

- Les travaux de maintenance et d'entretien doivent être effectués lorsque la machine est hors pression. L'unité peut être considérée comme hors pression deux minutes après la déconnexion du réseau d'air comprimé

Les parties marquées ici doivent être lubrifiées une fois par an avec de la graisse pour glissière de norme industrielle.

Le reste de l'unité d'assemblage ne nécessite aucun entretien.

DYSFONCTIONNEMENTS ÉVENTUELS

- Nous n'avons pas constaté aucun dysfonctionnement pendant les tests

MIBOstahl®
tools, trading and service GmbH

Hochofenstrasse 6
58135 Hagen | Allemagne
Téléphone +49 (0) 2331 377578-0
Fax +49 (0) 2331 377578-20
info@mibostahl.de
mibostahl.com